BS-KULJETINRULLA

ST-V5858Z23-89-AL-20K10-S

RASKAASEEN KÄYTTÖÖN

2-TERÄSKETJUPYÖRÄÄ
VETÄVÄ RULLA SISÄKIERREAKSELILLA
PÄÄTY JA VAIPPA TERÄSTÄ
PINTAKÄSITTELY , SÄHKÖSINKITYS

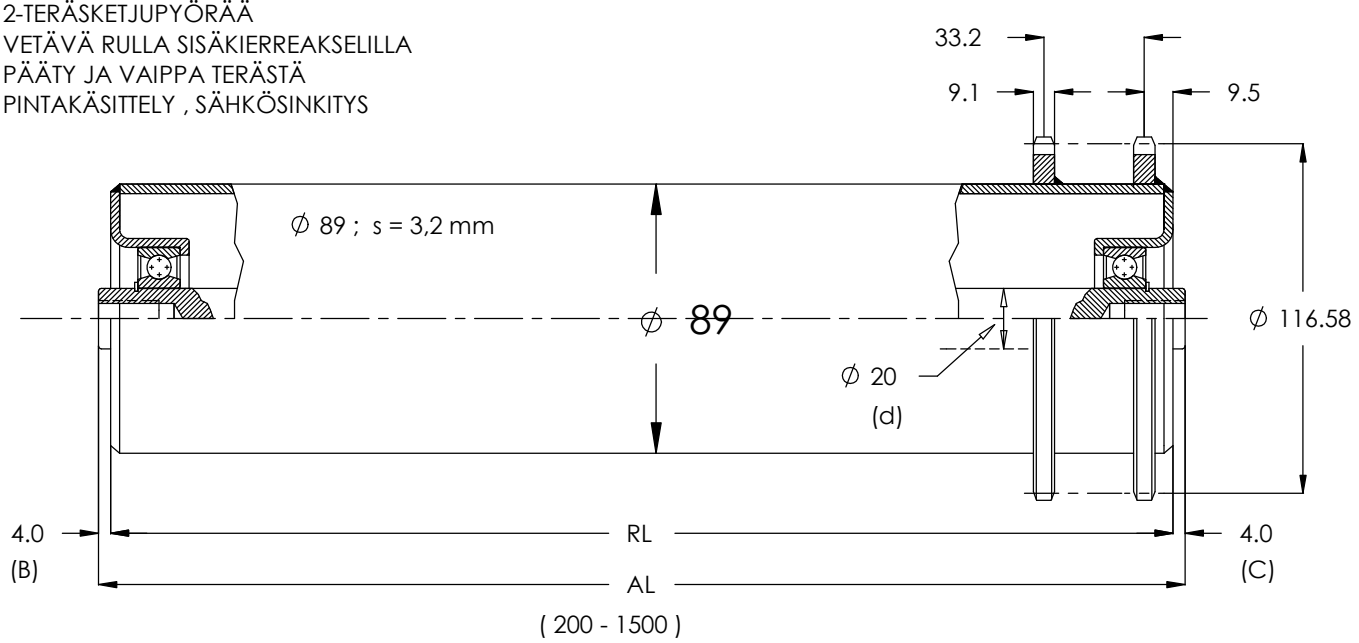

HALK.	KETJUPYÖRÄ		Z	C	B	AL=RL+
∅ 89	2x(5/8"x3/8")	2x10B	23	4	4	8

RULLAN PÄÄTYRAKENTEEN KUORMITUSARVOT :

LAAKERI	KANT. daN Staat./Dyn	MAX. NOP. m/s	NOP. n/s	AKSELIN KIERRE
URAKUULALAAKERI 6204 2RS	650 / 650	0,8	2,8	M 10 x 20

KYSELY ☐ TILAUS ☐

YRITYS NIMI

OSOITE Puh. Fax.

POSTI No

HINTA EUR / kpl + ALV

KPL , AL = mm , VAKIORULLA ☐ TOIM.VK

KPL , AL = mm , VAKIORULLA ☐ TOIM.VK

ELLEI KYSEESSÄ OLE VAKIORULLA , TÄYTÄ SEURAAVAT TIEDOT :

KPL , B mm + RL mm + C mm = AL mm

PINTAKÄSITTELY : SÄHKÖSINKITTY ☐ EI PINTAKÄSITTELYÄ ☐

AKSELIN SISÄPUOLINEN KIERRE (K**) : (M10x20) K10 ☐ , (M12x20) K12 ☐

AKSELISSA AVAINVÄLI (AV**) : ☐ mm

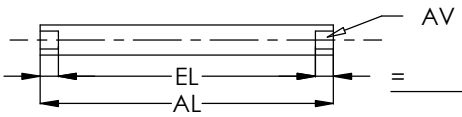

= mm

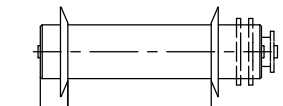

KUORMALAVAN OHJAINLAIPPA HITSATTAVA. ☐ KPL

ANNA MITAT!

OIKEUDET MUUTOKSIIN PIDÄTETÄÄN

BLUE STEEL OY
27510 EURA www.bluesteel.fi
puh. 02-8651140
fax. 02-8655007

KRN 549.412
Ly 0907996-6

89V5858Z23
MV 1/2009