BS-KULJETINRULLA

ST-P122RZ15-76-AL-20K10-S

RASKAASEEN KÄYTTÖÖN

2-RIVISELLÄ TERÄSKETJUPYÖRÄLLÄ
VETÄVÄ RULLA SISÄKIERREAKSELILLA
PÄÄTY JA VAIPPA TERÄSTÄ
PINTAKÄSITTELY , SÄHKÖSINKITYS

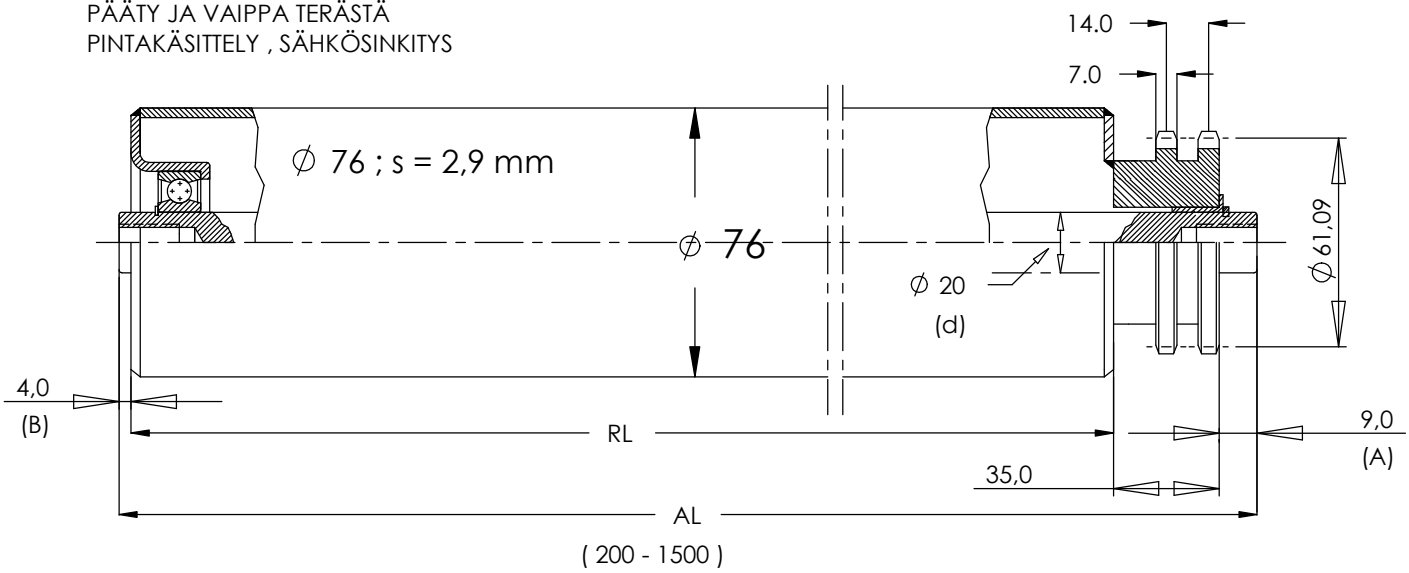

HALK.	KETJUPYÖRÄ		Z	A	B	AL=RL+
∅ 76	(1/2" x 5/16")	08B-D	15	9	4	48

RULLAN PÄÄTYRAKENTEEN KUORMITUSARVOT :

LAAKERI	KANT. daN Staat./Dyn	MAX. NOP. m/s	NOP. n/s	AKSELIN KIERRE
URAKUULALAAKERI 6204 2RS + liukulaakeri (muovi tai pronssi)	500 / 500	0,8	3,3	M 10 x 20

KYSELY ☐ TILAUS ☐

YRITYS NIMI

OSOITE Puh. Fax.

POSTI No

HINTA EUR / kpl + ALV

KPL , AL = mm , VAKIORULLA ☐ TOIM.VK

KPL , AL = mm , VAKIORULLA ☐ TOIM.VK

ELLEI KYSEESSÄ OLE VAKIORULLA , TÄYTÄ SEURAAVAT TIEDOT :

KPL , B mm + RL mm + 35 mm + A mm = AL mm

PINTAKÄSITTELY : SÄHKÖSINKITTY ☐ , EI PINTAKÄSITTELYÄ ☐

AKSELIN SISÄPUOLINEN KIERRE (K**) : (M10x20) K10 ☐ , (M12x20) K12 ☐

AKSELISSA AVAINVÄLI (AV**) : ☐ mm

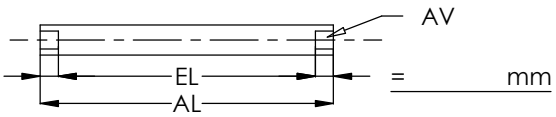

OIKEUDET MUUTOKSIIN PIDÄTETÄÄN

BLUE STEEL OY
27510 EURA www.bluesteel.fi
puh. 02-8651140
fax. 02-8655007

KRN 549.412
Ly 0907996-6

76122RZ15
MV 1/2009